# FUTURE

**Стандартно** **Опція**

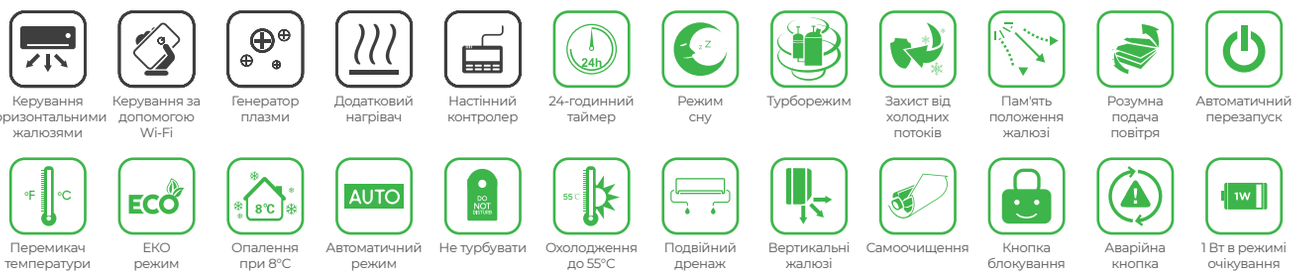


| GCHV (ВНУТРІШНІЙ БЛОК) / (ЗОВНІШНІЙ БЛОК) | | | CCG-V09HR4-F21/ COU-D09HR4-F21 | CCG-V12HR4-F21/ COU-D12HR4-F21 | CCG-D18HR4-F21/ COU-D18HR4-F21 | CCG-D24HR4-F21/ COU-D24HR4-F21 |
|---|---|---|---|---|---|---|
| Електроживлення | | В/ф/Гц | 220~240В/1Ф/50Гц | 220~240В/1Ф/50Гц | 220~240В/1Ф/50Гц | 220~240В/1Ф/50Гц |
| Підведення електроживлення | | | Зовнішній блок | Зовнішній блок | Зовнішній блок | Зовнішній блок |
| Потужність | Охолодження | кВт | 2.60 (0.95~3.30) | 3.40 (1.00~3.70) | 5.10 (1.25-5.90) | 6.80 (1.83~7.50) |
| | Обігрів | кВт | 2.80 (0.94~3.50) | 3.60 (1.00~3.80) | 5.40 (1.25-6.80) | 7.50 (1.85~7.95) |
| Споживана потужність | Охолодження | Вт | 810 (230~1370) | 1120 (280~1500) | 1600 (320~2340) | 2215 (400~2790) |
| | Обігрів | Вт | 750 (240~1600) | 950 (290~1750) | 1400 (340~2540) | 1900(420~3000) |
| Робочий струм | Охолодження | А | 4.6 (1.2~8.0) | 5.8 (1.5~9.0) | 8.1(1.7~12.0) | 11.3 (2.3~12.9) |
| | Обігрів | А | 4.1 (1.2~9.0) | 4.7 (1.5~10.0) | 7.1(1.7~13.0) | 9.7(2.3~13.7) |
| EER / (SEER) | | | 3.21 (6.1) | 3.04 (6.1) | 3.19 (6.1) | 3.07 (6.1) |
| COP / (SCOP) | | | 3.73 (4.0) | 3.79 (4.0) | 3.86 (4.0) | 3.95 (4.0) |
| Максимальна споживана потужність | | Вт | 1480 | 1560 | 2400 | 3000 |
| Максимальний струм | | А | 9.0 | 10.0 | 16.0 | 20.0 |
| Витрати повітря | Внутрішній блок | $м^3$/год | 300~440~620 | 300~440~620 | 400~670~950 | 400~670~950 |
| Рівень шуму | Внутрішній блок | дБ(А) | 24~41 | 24~41 | 29~45 | 29~45 |
| | Зовнішній блок | дБ(А) | 51 | 53 | 55 | 63 |
| Діапазон робочих температур | Охолодження | °C | -15...+53 | | | |
| | Обігрів | | -25...+30 | | | |
| Габаритні розміри (ДхГхВ) | Внутрішній блок | мм | 864×300×200 | 864×300×200 | 972×320×215 | 972×320x215 |
| | Упаковка | мм | 950×380×290 | 950×380×290 | 1070×410×310 | 1070×410×310 |
| | Зовнішній блок | мм | 745×495×305 | 745×495×305 | 787×555×345 | 841×702×382 |
| | Упаковка | мм | 850×550×350 | 850×550×350 | 920×600×380 | 975×770×435 |
| Вага нето/бруто | В.Б. | кг | 9.5/12.0 | 9.5/12.5 | 11.5/14.5 | 11.5/14.5 |
| | З.Б. | кг | 25/28 | 25/28 | 33/37 | 50/55.5 |
| Холодоагент/Заправка | | тип/г | R32/750 | R32/750 | R32/1200 | R32/1450 |
| Компресор | Тип | | DC/Rotary | DC/Rotary | DC/Rotary | DC/Rotary |
| | Бренд | | GMCC (TOSHIBA) | GMCC (TOSHIBA) | GMCC (TOSHIBA) | GMCC (TOSHIBA) |
| Діаметри труб холодоагенту | Рідина | мм | Ø6.35 | Ø6.35 | Ø6.35 | Ø9.52 |
| | Газ | мм | Ø9.52 | Ø9.52 | Ø12.7 | Ø15.88 |
| Максимальні довжини фреонопроводів | Довжина | м | 15 | 15 | 20 | 20 |
| | Перепад висот | м | 5 | 5 | 5 | 5 |
| Мінімальна рекомендована довжина фреонопроводів | | м | 5 | 5 | 5 | 5 |
| Електричні підключення кабелів | Кабель живлення | $мм^2$ | 3x1.5 | 3x1.5 | 3x1.5 | 3x2.5 |
| | Міжблочний кабель | $мм^2$ | 4x1.5 | 4x1.5 | 4x1.5 | 4x1.5 |

# FUTURE

## (Габаритні розміри та схеми підключення)

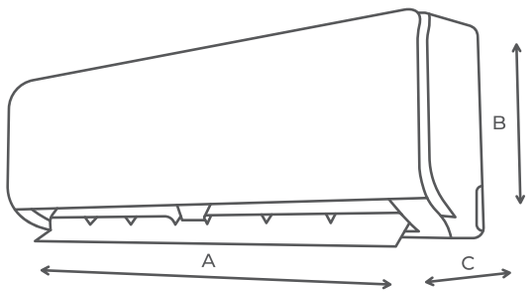


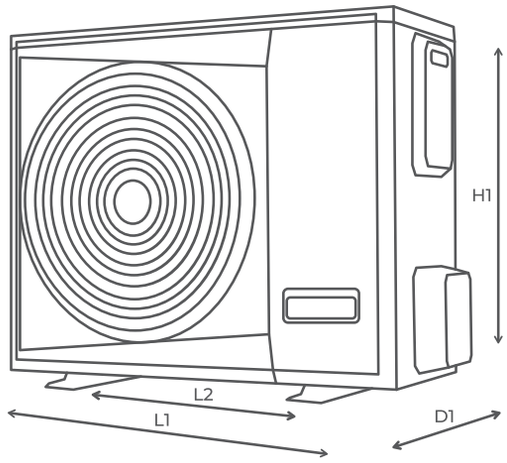


| МОДЕЛЬ (ВНУТРІШНІ БЛОКИ) | A, мм | B, мм | C, мм |
|---|---|---|---|
| CCG-V09HR4-F21 | 864 | 300 | 200 |
| CCG-V12HR4-F21 | 864 | 300 | 200 |
| CCG-D18HR4-F21 | 972 | 320 | 215 |
| CCG-D24HR4-F21 | 972 | 320 | 215 |

| МОДЕЛЬ (ЗОВНІШНІ БЛОКИ) | L1, мм | L2, мм | D1, мм | H1, мм |
|---|---|---|---|---|
| COU-D09HR4-F21 | 735 | 453 | 250 | 475 |
| COU-D12HR4-F21 | 735 | 453 | 250 | 475 |
| COU-D18HR4-F21 | 790 | 508 | 280 | 520 |
| COU-D24HR4-F21 | 848 | 544 | 345 | 670 |

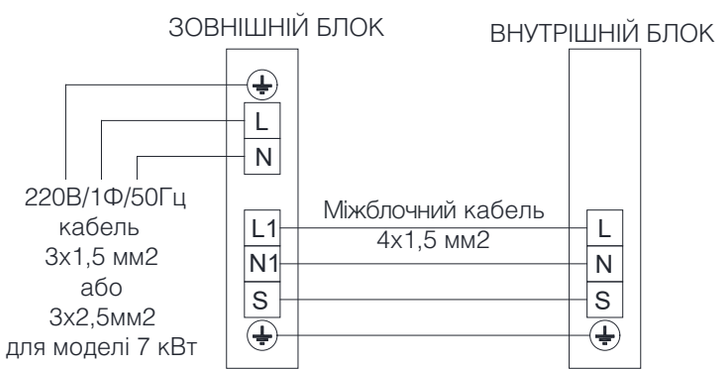


- CCG-V09HR4-F21/COU-D09HR4-F21
- CCG-V12HR4-F21/COU-D12HR4-F21
- CCG-D18HR4-F21/COU-D18HR4-F21
- CCG-D24HR4-F21/COU-D24HR4-F21